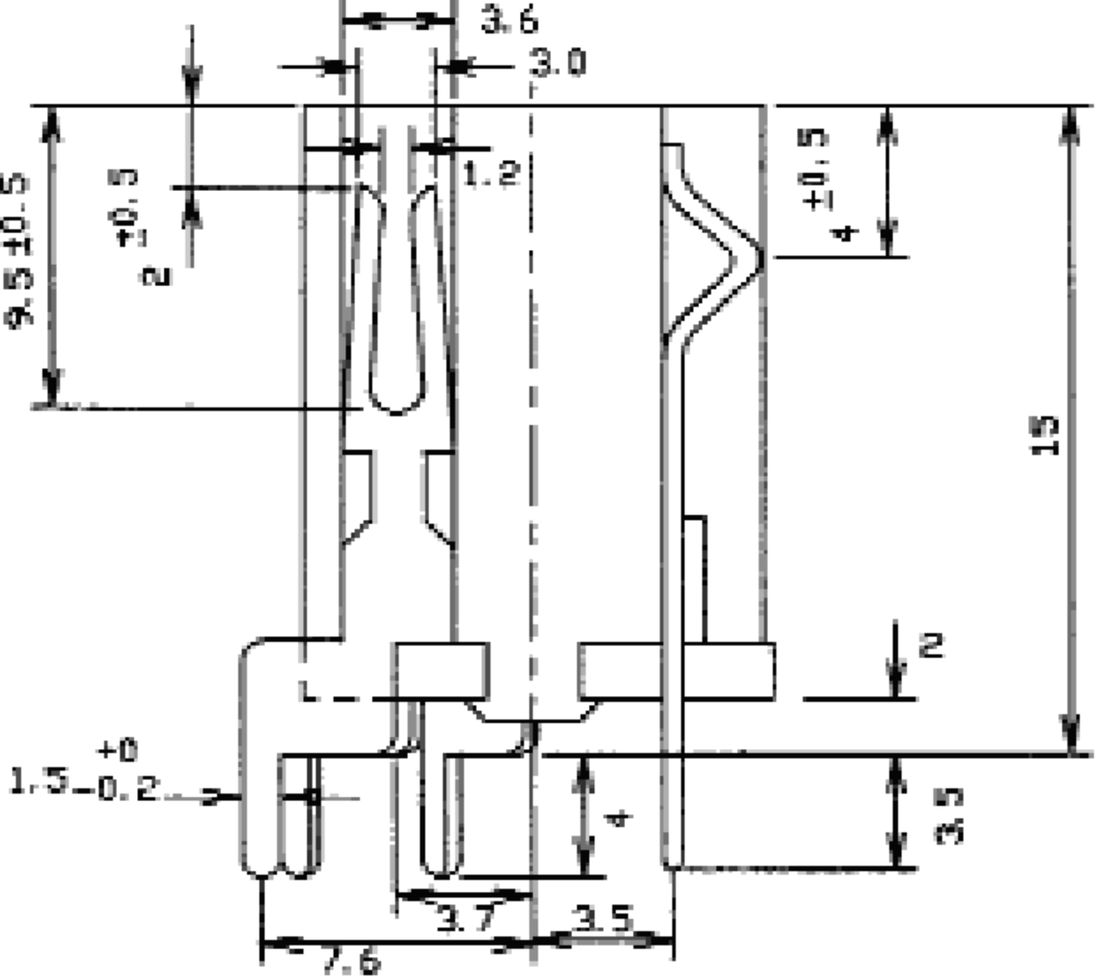
3.6
3.0
1.2
9.5±0.5
2±0.5
4±0.5
15
2
1.5+0-0.2
4
3.5
3.7
3.5
7.6

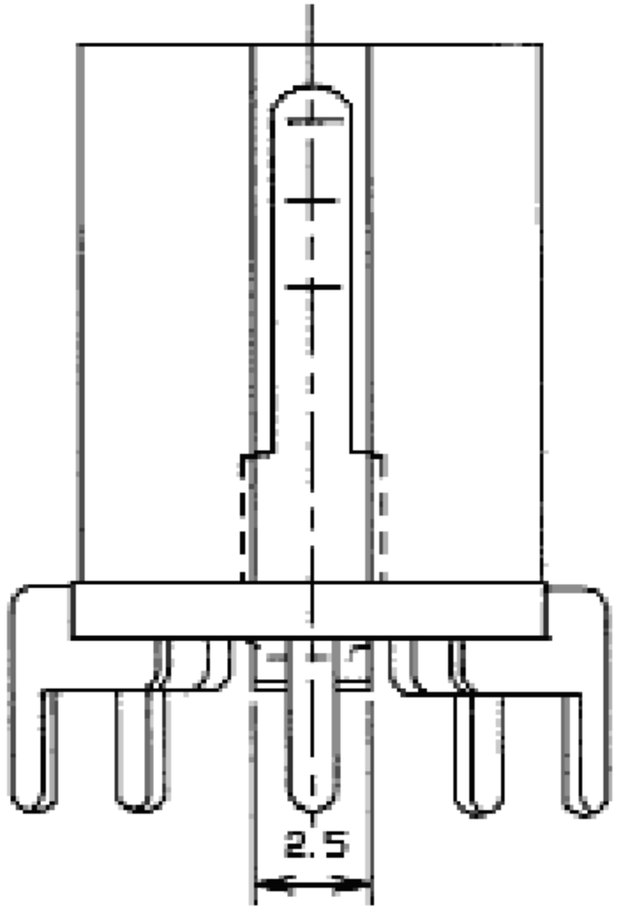
2.5

## PC LAYOUT

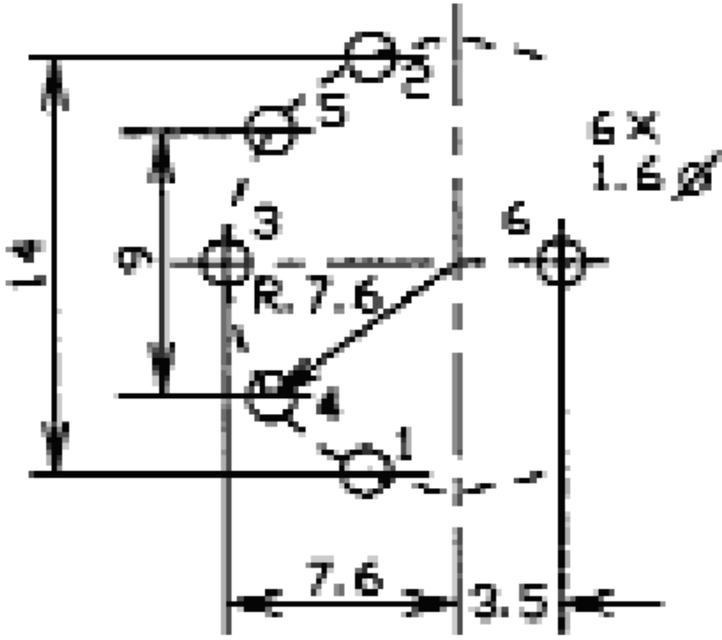
2
5
6 X
1.6 ø
3
6
14
9
R.7.6
4
1
7.6
3.5